Metrologic®
We really work for you.™

SP5535 OptimusSBT™

OptimusSBT™ es una terminal de colección de datos portátil equipada con tecnología Bluetooth® para dar flexibilidad a la transferencia de datos en batch o en tiempo real para aplicaciones de retail o almacenes ligeros, incluyendo inventario y surtido.

Bluetooth se esta haciendo mas y más popular como una tecnología para una variedad de consumidores y dispositivos comerciales desde teléfonos celulares, impresoras, laptops y más. Con el fin de darle a los usuarios la flexibilidad de comunicarse con estos dispositivos, Metrologic® ofrece el Optimus*SBT*. Esta terminal portátil de datos (PDT) combina la vista de la terminal OptimusS™ con la potencia de la tecnología Bluetooth para abrir cada vez mas aplicaciones para la integración del cliente. Conecte rápidamente a impresoras Bluetooth para transferencia ágil de registros o configure aplicaciones con una PC con Bluetooth para tener transferencia en tiempo real de datos para actualización del inventario y surtido.

El Optimus*SBT* viene con una variedad de programas de software intuitivo para simplificar el proceso de desarrollo de aplicaciones tipo batch y tiempo real.

El software Optimizer permite crear programas para la PDT rápidamente, y el DataOptimizer hace que las transferencias de datos inalámbricas en tiempo real sean muy sencillas al utilizar las bases de datos existentes y configurándolas para que sean usadas por el Optimus*SBT*.

Con la flexibilidad de los varios tipos de emulaciones Bluetooth, así como las comunicaciones de rangos largos, las posibilidades de aplicaciones para Optimus*SBT* son infinitas. La batería recargable le ayuda a minimizar los tiempos muertos y que sea más eficiente la captura de información. Estas funciones junto con su diseño compacto y delgado hacen de Optimus*SBT* un dispositivo indispensable para las necesidades de captura de datos en retail o almacenes ligeros.

www.metrologic.com

FUNCIONES	BENEFICIOS
• Tecnología Bluetooth Clase 1	• El estándar tecnológico de la industria permite transferencia de datos en tiempo real a 100 mts a varios tipos de dispositivos. • Menor consumo de energía que otros dispositivos inalámbricos permite mas tiempo de uso • Es una alternativa económica a WiFi
• La batería cargada totalmente tiene una duración de hasta 36 horas de uso continuo	Minimiza los tiempos muertos; agiliza el proceso de inventario
• Varias opciones de programación (DataOptimizer, BASIC, C)	La variedad de software, permite a usuarios principiantes y avanzados crear aplicaciones fácil y rápido, incluyendo aplicaciones inalámbricas con bases de datos existentes.

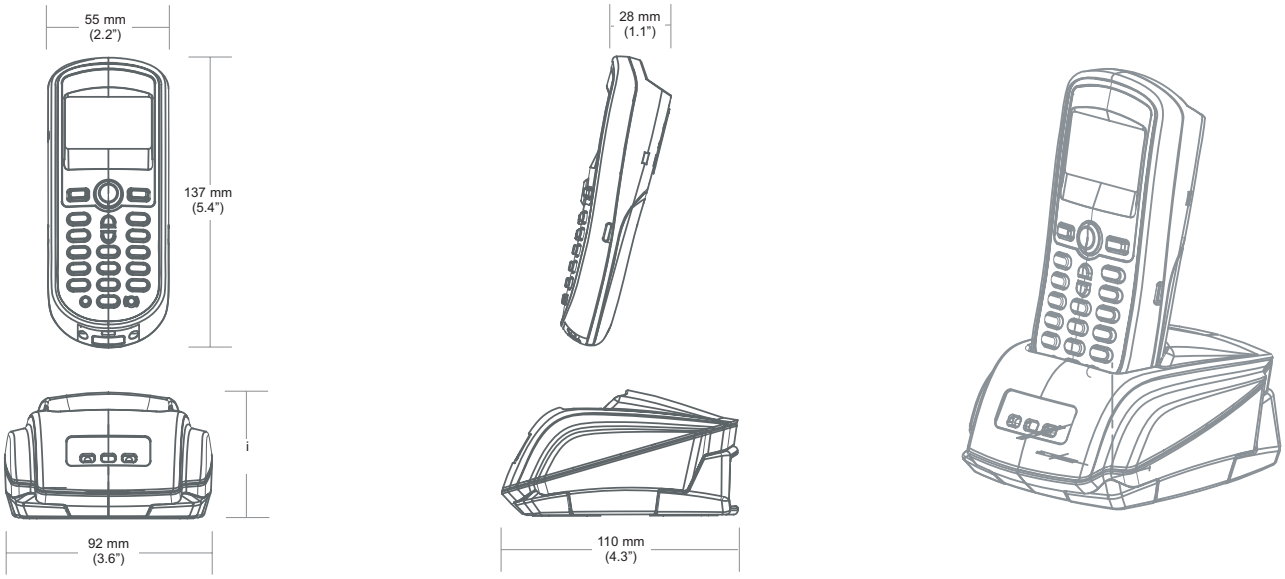

OPERACIONALES

Sistema	
CPU	16-bits CMOS, bajo consumo de energía
Memoria para programas	1Mb flash ROM
Memoria para datos	2Mb SRAM
Pantalla	LCD – 100 x 64 pixeles, iluminada
Resolución	8 líneas x 16 caracteres (max), 4 líneas x 12 caracteres (min)
Versión Bluetooth	1.2
Perfiles Bluetooth	Bluetooth Network Encapsulation Profile (BNEP), Serial Port Profile (SPP)
Comunicación (unidad)	IrDA, cuna IR y Bluetooth (Clase 1)
Comunicación (cuna)	RS232, USB
Desarrollo de Aplicaciones	Optimizer basado en Windows; compiladores C y BASIC opcionales

MECANICAS

Peso	140 g (4.9 oz) incluyendo baterías

ELECTRICAS

Operación con batería	Li-ion
Batería de respaldo	ateria recargable de litio de 3.0V, 0.7 mA hora
Operación	Mas de 36 hrs.
EMC regulation	FCC Class A, CE and C-Tick approved

AMBIENTALES

Temperatura de operación	0 C a 55 C (32F a 131 F)
Temperatura de almacenaje	-20 C a 60 C (-4 F a 140 F)
Humedad	5% a 95% humedad relativa no condensada
Resistencia a Golpes	Caídas en concreto de 1.2 m (4')

LECTURA

Lector Láser	
Led Láser Visible	650 nm
Ancho mínimo de barra	0.127 mm (5 mil)
Ancho de campo de lectura	290 mm (11.4"") @ 222 mm (8.75")
Profundidad de campo	20 mm - 202 mm (0.75" - 8.75") para códigos de barras de 0.33 mm (13 mils)
Velocidad de lectura	100 líneas de lectura por segundo
Contraste de impresión	35% diferencia de reflectancia mínima

Area de lectura

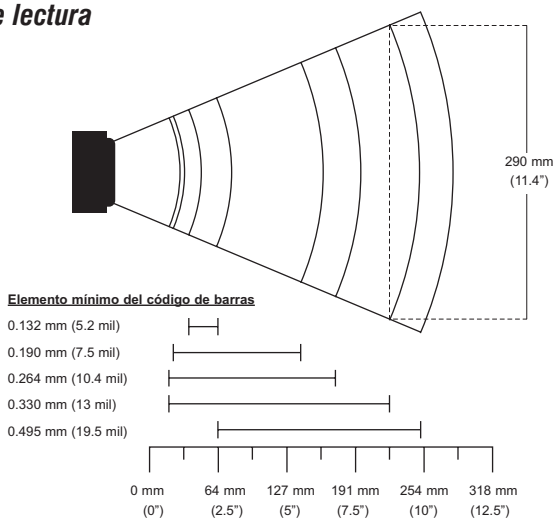

Colores del producto disponibles — Gris claro

Optimus está disponible en una variedad de otros colores en una compra de cantidad mínima

USB UNIVERSAL SERIAL BUS — CE — c UL us LISTED — Sunrise 2005 Compliant

Metrologic® We really work for you.™
www.metrologic.com
ISO 9001:2000

Metrologic Instruments, Inc. | **Worldwide Headquarters**
90 Coles Road | Blackwood, NJ 08012-4683 | info@metrologic.com
Telephone 856-228-8100 | Fax 856-228-6673

Asian Headquarters Tel. 65.6842.7155 info@sg.metrologic.com
European Headquarters Tel. 49.89.89019.0 info@eu.metrologic.com
The Americas Headquarters Tel. 1.800.ID.METRO info@us.metrologic.com

Las especificaciones están sujetas a cambio sin previo aviso. Impreso en U.S.A., Copyright Febrero 2006