Metrologic®

Cubit

CARACTERISTICAS

- ***Bajo Consumo***
- ***Cables fácilmente sustituibles por el usuario***
- ***Soporte incluido en el equipo***
- ***Fácil de programar***
- ***Profundidad de campo programable***
- ***Formateo de datos***

El "CUBIT" es un pequeño y compacto escáner omnidireccional ideal para comercios, farmacias, estancos y aquellas aplicaciones donde el espacio sea un problema.

El Cubit es tan fácil de programar como de instalar. Viene equipado con un soporte que se acopla de una manera sencilla al lector y los cables son fácilmente sustituibles por el usuario.

Con la nueva tecnología de scaneado patentada por Metrologic, el Cubit puede leer y descodificar todos los códigos de barras lineales en cualquier posición, asegurando así la lectura en la primera pasada. Además de ser ligero y compacto el Cubit esta disponible en tres diferentes colores haciendo juego de esta manera con prácticamente todos los aparatos existentes en el Punto de Venta.

El Cubit es sencillamente una solución completa con el servicio alta calidad y la fiabilidad que usted espera de Metrologic. El Cubit esta disponible en dos versiones estándar vía RS232 o una conexión de interfaces emulación teclado/emulación teclado para portátil

Cubit

OPERACIONALES

Fuente Luminosa	Diodo láser visible de 675 nm ± 5nm
Potencia del láser	0.681 mW (pico)
Profundidad de campo (programable)	De 0 a 178 mm para códigos de barra de 0.33 mm por defecto
Ancho de campo	38 mm @ faz; 102 mm @ 178 mm
Velocidad de lectura	1000 líneas por segundo
Entramado	5 campos de 4 líneas paralelas (omnidireccional)
Nº de líneas	20
Ancho de barra mínimo	0.14 mm
Códigos	Autodiscriminante con todos los códigos de barras estándar. Para otras simbologías póngase en contacto con Metrologic
Interfaces	RS232, emulación lápiz
Contraste de impresión	35% diferencia mínima reflectante
Nº de caracteres leídos	Hasta 80 caracteres
Giro, inclinación y oscilación	360º, 60º, 60º
Señales acústicas	7 tonos o modo silencio
Indicadores luminosos	Luz roja = en funcionamiento, preparado; luz verde = buena lectura

MECHANIK

Alto	102 mm
Ancho	83 mm
Largo	70 mm
Grosor	55 mm
Peso	298 gramos
Conector	Posición 10 modular RJ45
Cable	2.1 m estándar recto, opcional 2.7 m espiral, para otros cables póngase en contacto con Metrologic
Fijaciones	3 mm de diámetro y 6 mm de profundidad

ELÉCTRICAS

Voltaje	5 VDC ± 0.25 V
Potencia	1.0 W
Intensidad de corriente	200 mA típica @ 5 VDC
Transformadores CC	Clase 2; 5.2 VDC @ 650 mA
Clase del láser	CDRH: Clase IIa; EN60825-1:1994/A11:1996 Clase 1
EMC	FCC Clase A

Temperatura de funcionamiento	-20ºC a 60ºC
Temperatura de almacenaje	-40ºC a 60ºC
Humedad	5% a 95% no condensada
Luminosidad	Hasta 4844 Lux
Aislamiento	Sellado para resistir partículas en suspensión
Ventilación	No es necesaria

Profundidad de Campo

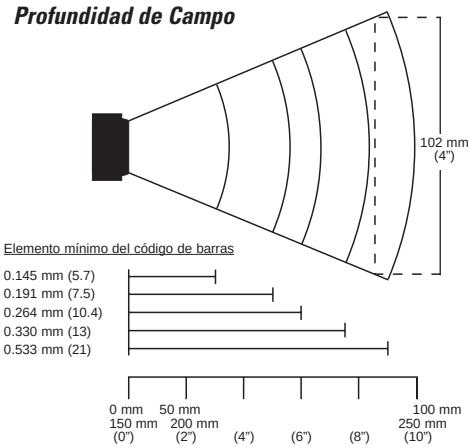

Dimensiones

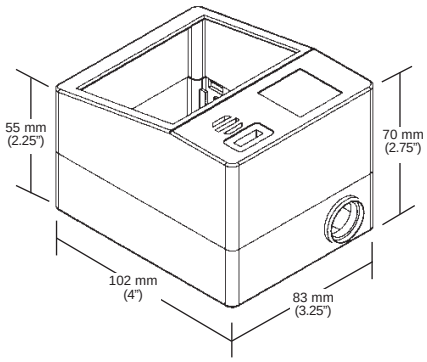

Montaje

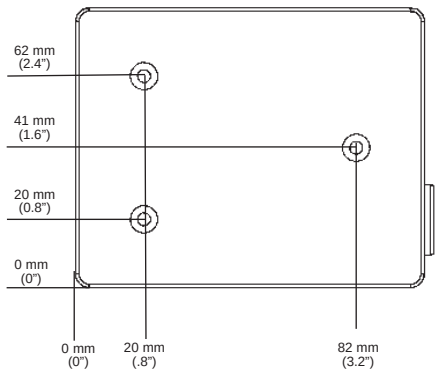

Especificaciones sujetas a cambios sin aviso previo
Metrologic Copyright Octubre 2000. Todos los derechos reservados.

Complies with 21 CFR Chapter 1 subchapter J. Class IIa laser product. Avoid long-term viewing of direct laser light.

LASERKLASSE 1

European Headquarters
Metrologic Instruments GmbH
Tel: +49 (0) 89 89019 0
Fax: +49 (0) 89 89019 200
Email: info@europe.metrologic.com
www.europe.metrologic.com

USA
Metrologic Instruments, Inc.
Tel. 1-800-ID-METRO
Fax 1-856-228-6673
info@metrologic.com

Sud America
Metrologic Instruments
Tel. 55-11-5505-6568
Fax 55-11-5505-1681
info@sa.metrologic.com

Brasile
Metrologic do Brasil Ltda.
Tel. 55-11-5505-2396
Fax 55-11-5507-2301
info@br.metrologic.com

Asia
Metrologic Asia (Pte) Ltd.
Tel. 65-842-7155
Fax 65-842-7166
info@sg.metrologic.com

Metrologic Eria Ibérica | Julián Camarillo 29 | Edificio Diapasón
Tel: +34 (91) 3 27 24 00 | Fax: +34 (91) 3 27 38 29
Email: info@es.metrologic.com | Homepage: www.metrologic.es

Metrologic®
www.europe.metrologic.com

EUROPEAN REGIONAL OFFICES

France
Metrologic Eria France SA
69, Rue de la Belle Etoile, ZI Paris Nord II
BP 50057 - 95947 ROISSY CDG CEDEX
Tel: +33 (0) 1 48.63.78.78
Fax: +33 (0) 1 48.63.24.94
Email: info@fr.metrologic.com
www.metrologic-eria.fr

Germany
Metrologic Instruments GmbH
Dornierstrasse 2,
82178 Puchheim
Tel: +49 (0) 89 89 019 0
Fax: +49 (0) 89 89 019 200
Email: info@de.metrologic.com
www.metrologic-instruments.de

Italy
Metrologic Instruments Italia Srl
Via Emilia 70
40064 Ozzano dell'Emilia (BO)
Tel: +39 0 51 6511978
Fax: +39 0 51 6521337
Email: info@it.metrologic.com
www.metrologic.it

Spain
Metrologic Eria Ibérica SL
Julián Camarillo 29
Edificio Diapasón, 28037 Madrid
Tel: +34 91 327 24 00
Fax: +34 91 327 38 29
Email: info@es.metrologic.com
www.metrologic.es

United Kingdom
Metrologic Instruments UK Ltd
58 Tempus Business Centre
Kingsclere Road, Basingstoke, Hants RG21 6XG
Tel: +44 (0) 1256 365900
Fax: +44 (0) 1256 365955
Email: info@uk.metrologic.com
www.metrologic.co.uk